令和7年　第78回　東京都スポーツ大会バスケットボール競技

△＝男　子

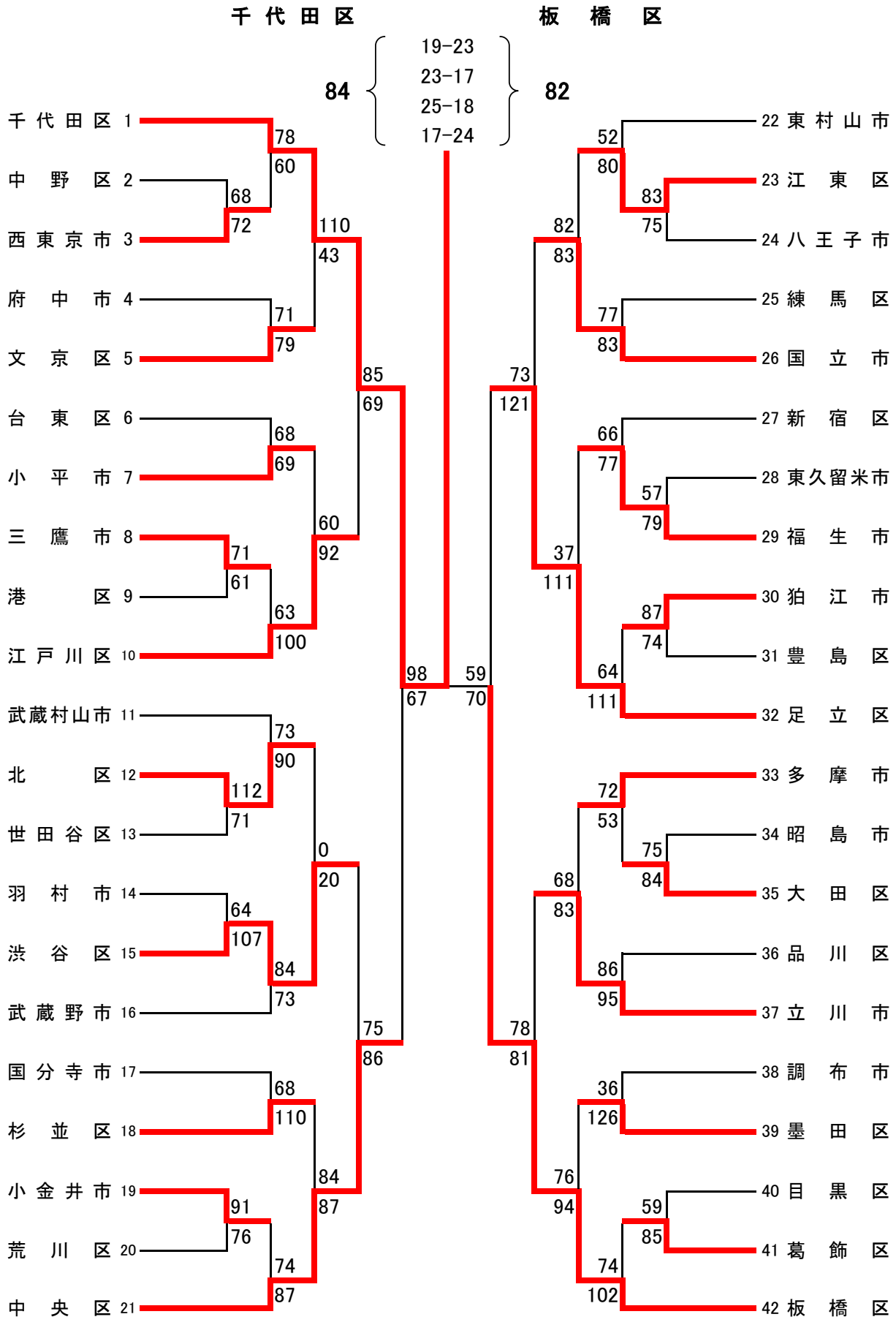

令和7年　第78回　東京都スポーツ大会バスケットボール競技

〇＝女　子

墨　田　区　　**品　川　区**
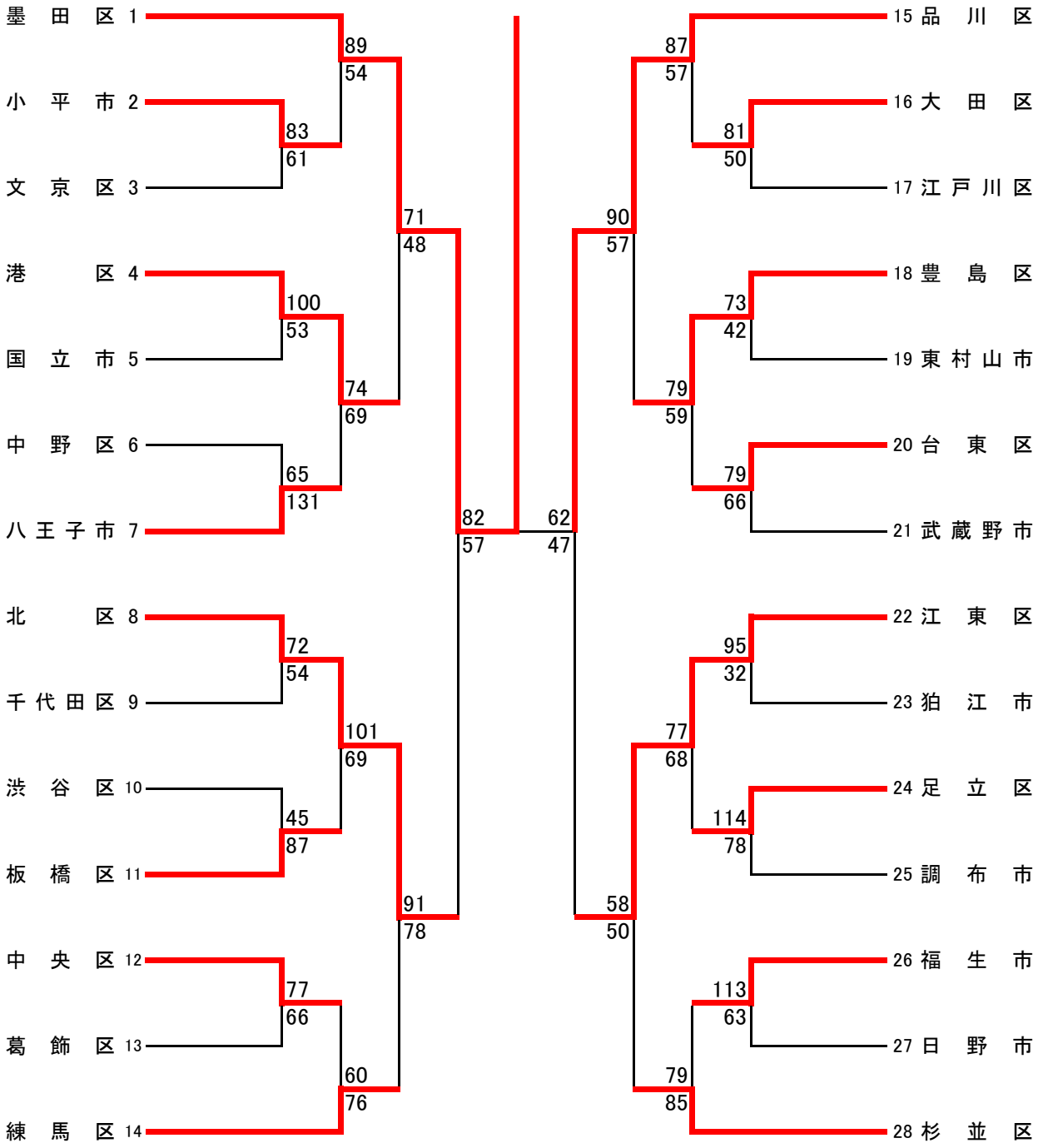
墨田区		品川区
80	22−14 17− 9 18−14 23−11	48