令和8年　第79回　東京都スポーツ大会バスケットボール競技

△＝男　子

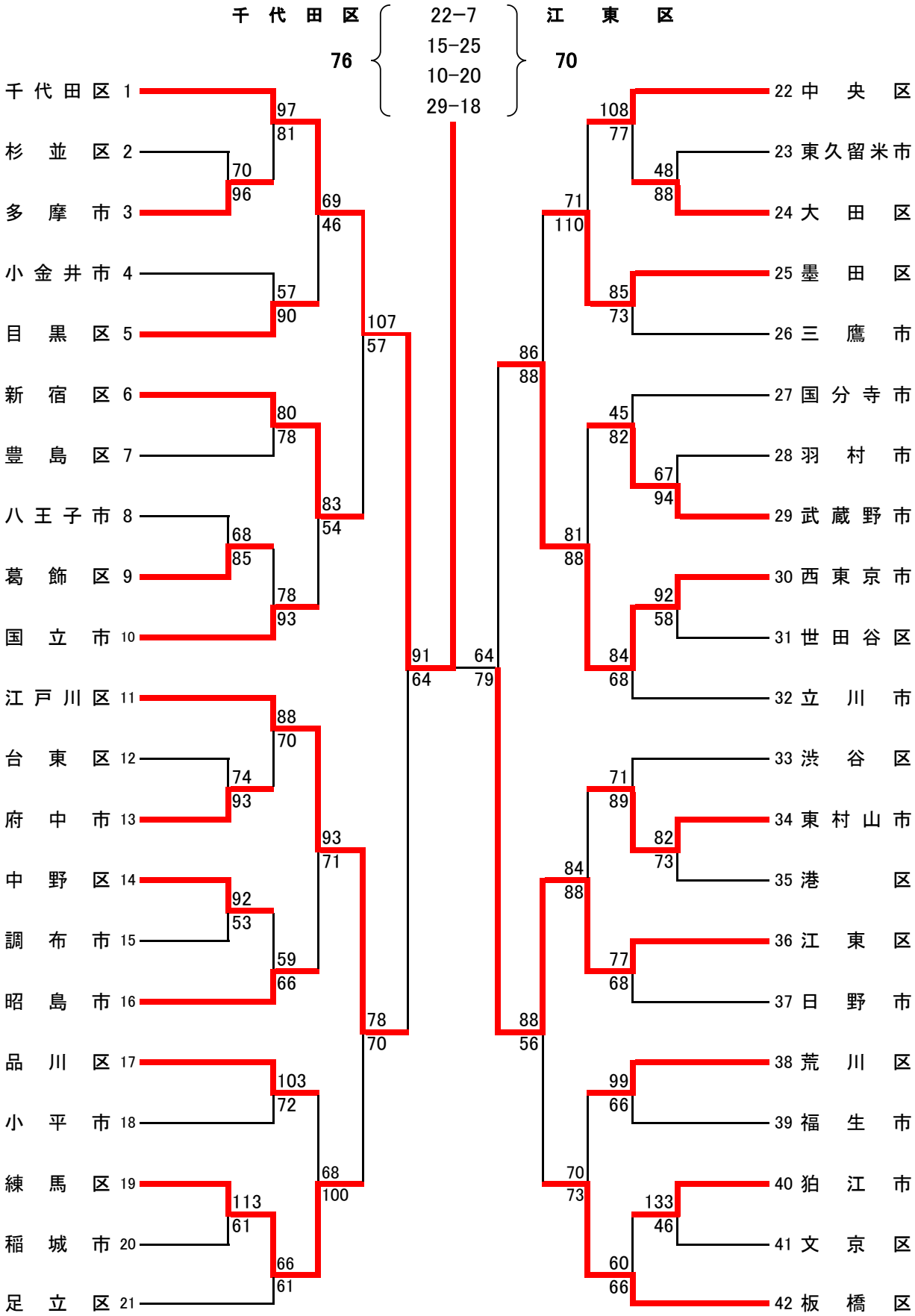

令和8年　第79回　東京都スポーツ大会バスケットボール競技

〇＝女　子
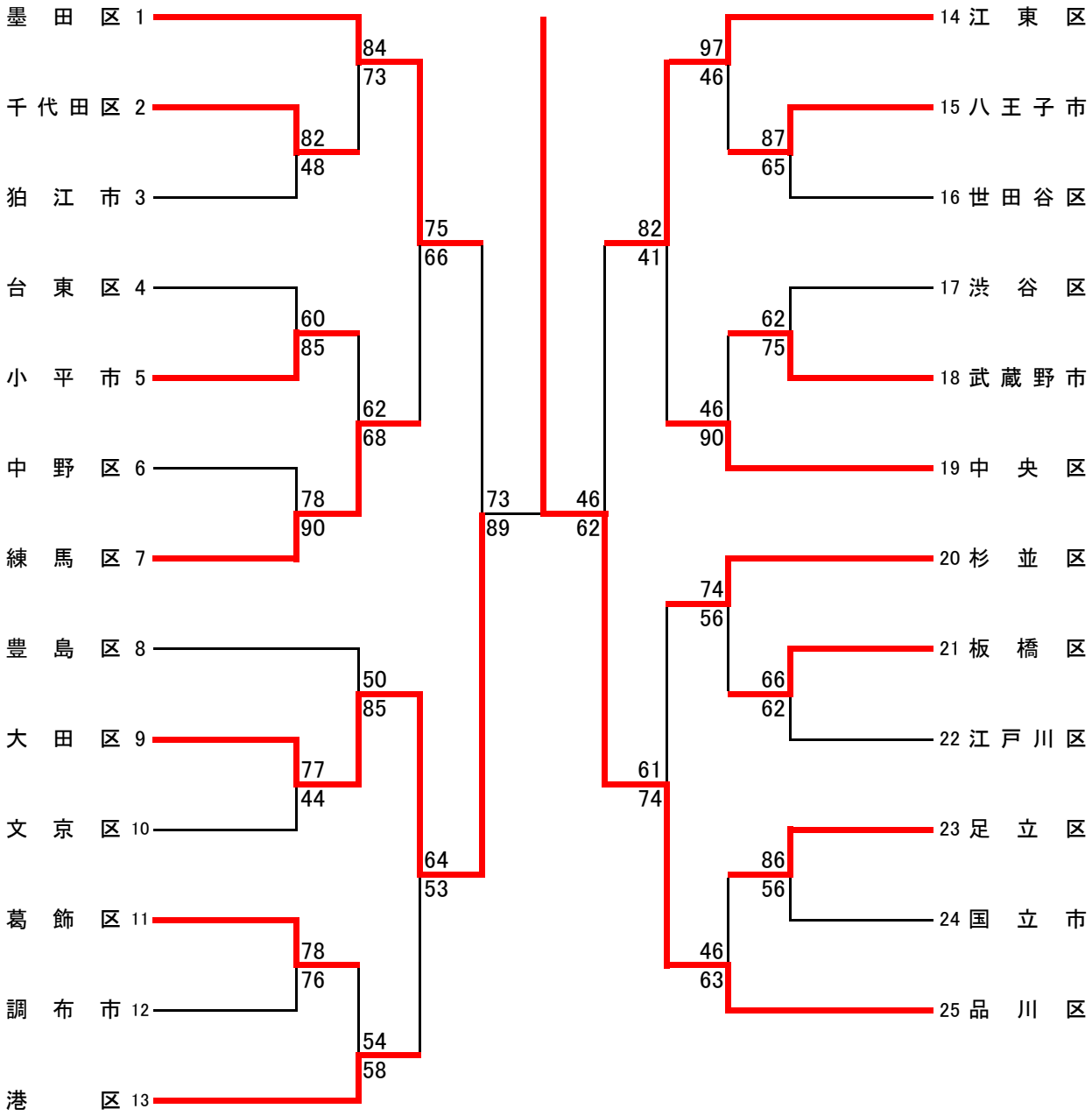
大　田　区		品　川　区
62	16−19 14−19 13−18 19−10	66